СХЕМА МОНТАЖА ЭКО 0.6

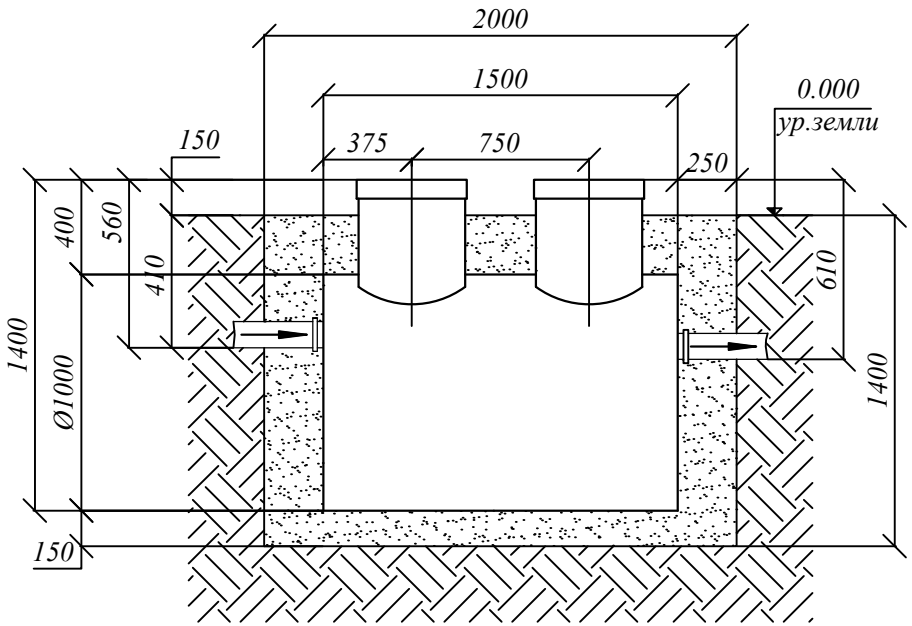

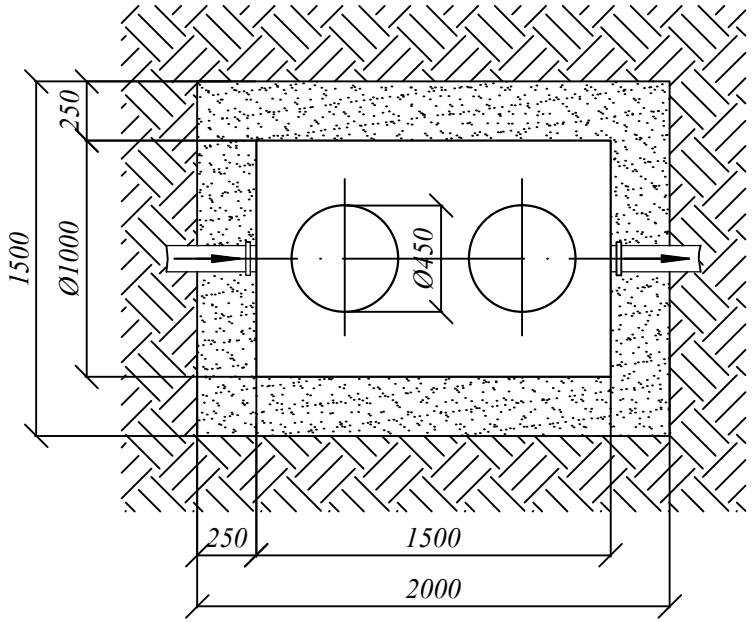

Порядок проведения монтажных работ:

1. Отрывка котлована L=2,0 м. B=1,5 м. H=1,4 м.
2. Засыпка и уплотнение песчаной подушки толщиной 150 мм.
3. Установка изделия на песчаную подушку
4. Обратная засыпка пазух котлована цементно-песчаной смесью 1:5 с одновременной заливкой водой внутрь изделия.

При монтаже:

1. Расход песка 2,51 м³.
2. Расход воды 1,18 м³.
3. Объем котлована 4,2 м³.
4. Кол-во мешков цемента 50кг (М500) 11 шт.